FAMIGLIA

NUOVA PROTAGONISTA 90

MODELLO

NPD98E10

SEZIONE

PENTOLE DIRETTE INDIRETTE

CODICE

CR0590930

DESCRIZIONE

PENTOLA ELETTRICA RISCALDAMENTO DIRETTO 100 LT.

CARATTERISTICHE GENERALI

Pentola a gas riscaldamento diretto realizzata in acciaio inox AISI 304. Piano in 20/10 inox AISI 304. Fondo recipiente in acciaio inox AISI 316L lucidato, pareti in inox AISI 304. Capacità della vasca 100 Lt. Carico acqua fredda o calda tramite elettrovalvole attivate da selettore, erogatore fisso sul piano. Scarico con rubinetto di sicurezza da 2" con impugnatura in materiale atermico. Coperchio con apertura a 90°, bilanciato con maniglia a presa frontale e laterale. Riscaldamento diretto con resistenze in inox AISI 309 esterne al recipiente. Pannelli isolanti di grosso spessore per l'isolamento termico del recipiente. Temperatura controllata da regolatore di energia. Lampade spia per verificare il corretto funzionamento dell'apparecchiatura. Diametro del recipiente mm 600. Modello dotato di termostato di sicurezza con pulsante di ripristino accessibile all'utente. Piedini regolabili in altezza in acciaio inox. Grado di protezione IPX5.



DATI TECNICI

Dimensioni		Dim. interne forno mm.:	
Larghezza mm.:	800	Capacità forno:	
Profondità mm.:	900	Potenza forno kW.:	
Altezza mm.:	870	Nr. zone di cottura:	1 x 12 kW
Peso kg.:	129.00	Dim. piastra cott. mm.:	
Volume m³:	1.00	Dim. zone cottura mm.:	
Alimentazione el..:	VAC400 3N 50Hz	Nr. vasche:	
Potenza Gas kW.:		Dim. vasche:	Ø565x437h
Potenza El. kW.:	12.00	Capacità vasca lt.:	100

01/05/2015

COMPANY WITH MANAGEMENT SYSTEM CERTIFIED BY DNV GL = ISO 9001 = = ISO 14001 =

FAMIGLIA

NUOVA PROTAGONISTA 90

MODELLO

NPD98E10

SEZIONE

PENTOLE DIRETTE INDIRETTE

CODICE

CR0590930

DESCRIZIONE

PENTOLA ELETTRICA RISCALDAMENTO DIRETTO 100 LT.

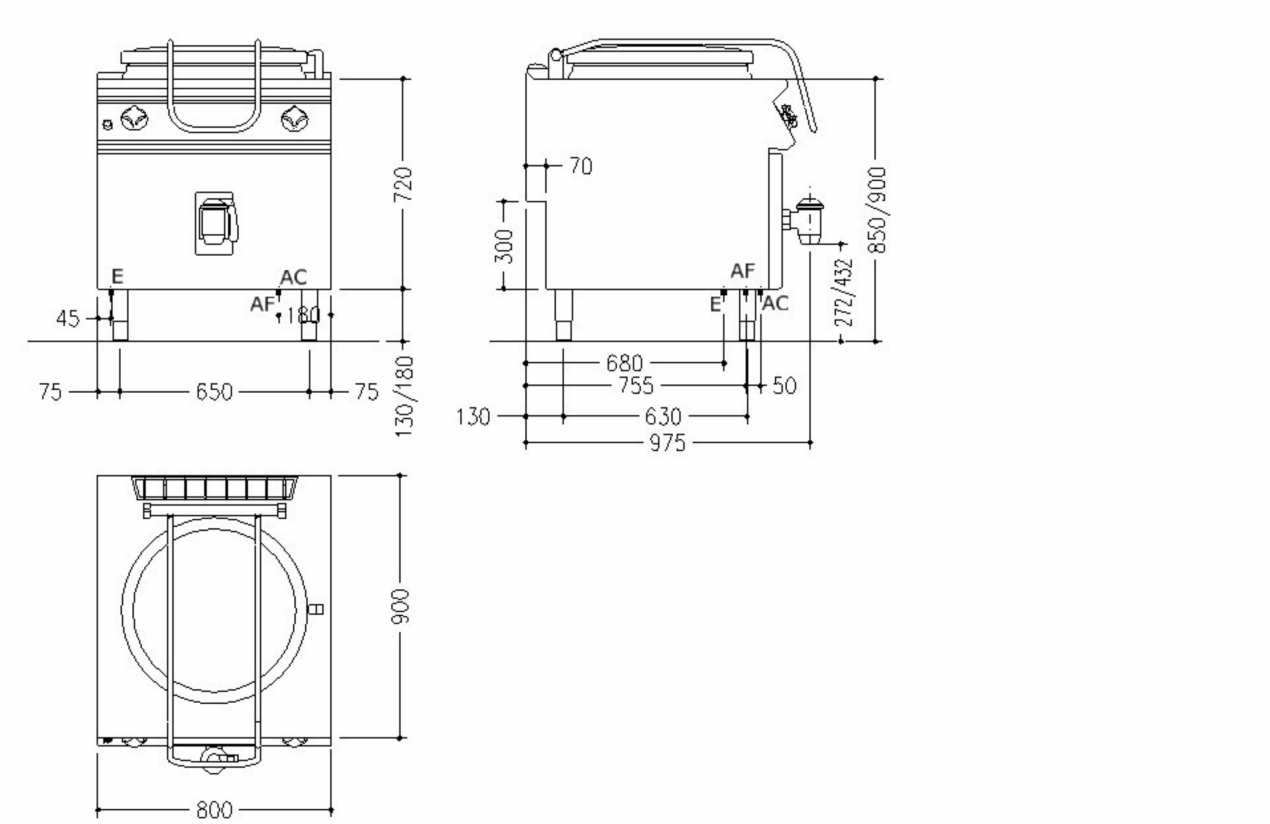

LEGENDA

(E) Arrivo elettrico 1: Arrivo cavo el.H=a pavimento(+100mm.).-Scorta cavo 1500mm

(E) Arrivo elettrico 2:

(G) Arrivo gas:

(AD) Arrivo acqua addolcita:

(AF) Arrivo acqua fredda: Ø1/2"-H=200mm

(AC) Arrivo acqua calda: Ø1/2"-H=200mm

(S) Uscita scarico:

(FR) In e out freon:

(V) Vapore: